autostrade
CONCESSIONI E COSTRUZIONI autostrade S.p.A.
GRUPPO IRI

REQUISITI DEL COSTRUTTORE: Certificazione di qualita' ISO 9002 (D.M. n° 223/92 e mod.)
GRUPPO IRI: CRD-ASE
SICUREZZA STRADALE
TAVOLA succ.: 7
AGGIORNAMENTO: 27.9.99
DESCRIZIONE: PALETTO DI SOSTEGNO (Bordo Laterale Sinistro)
Sezione Trasversale
INTERASSE PALETTI = 225 cm
SCALA: 1:1

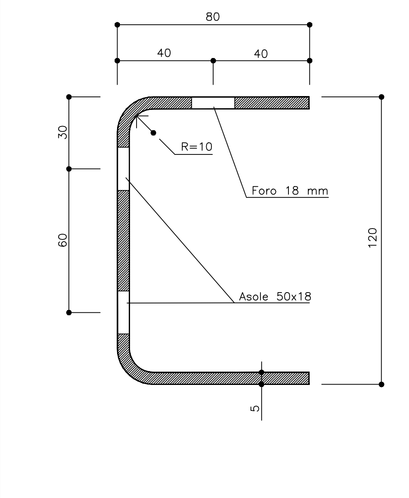

MATERIALE: Fe 430 B UNI 7070/82 | LINGATURA: MIN. UNITARIA gr/mq 600 | PESO TEORICO: Kg/cad 17.35
NOTE | FILE: BRON2-1 | DISEGNATORE: BRUSCHI S.

autostrade
CONCESSIONI E COSTRUZIONI autostrade S.p.A.
GRUPPO IRI

REQUISITI DEL COSTRUTTORE: Certificazione di qualita' ISO 9002 (D.M. n° 223/92 e mod.)
GRUPPO IRI: CRD-ASE
SICUREZZA STRADALE
TAVOLA succ.: 8
AGGIORNAMENTO: 27.9.99
DESCRIZIONE: PALETTO DI SOSTEGNO (Bordo Laterale Destro)
INTERASSE PALETTI = 225 cm
SCALA: 1:5

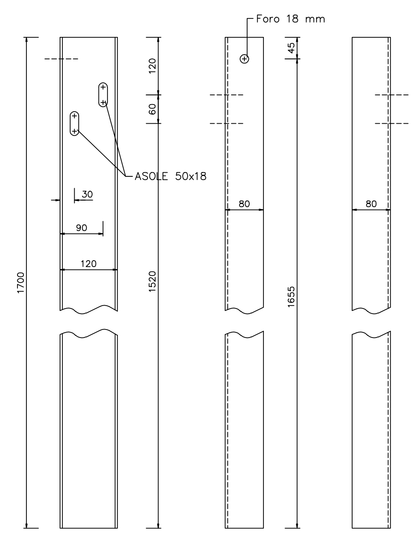

MATERIALE: Fe 430 B UNI 7070/82 | LINGATURA: MIN. UNITARIA gr/mq 600 | PESO TEORICO: Kg/cad 17.35
NOTE | FILE: BRON2-1 | DISEGNATORE: BRUSCHI S.

autostrade
CONCESSIONI E COSTRUZIONI autostrade S.p.A.
GRUPPO IRI

REQUISITI DEL COSTRUTTORE: Certificazione di qualita' ISO 9002 (D.M. n° 223/92 e mod.)
GRUPPO IRI: CRD-ASE
SICUREZZA STRADALE
TAVOLA succ.: 9
AGGIORNAMENTO: 27.9.99
DESCRIZIONE: PALETTO DI SOSTEGNO (Bordo Laterale Destro)
Sezione Trasversale
INTERASSE PALETTI = 225 cm
SCALA: 1:1

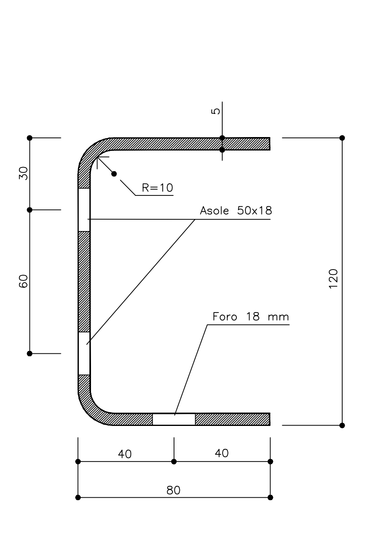

MATERIALE: Fe 430 B UNI 7070/82 | LINGATURA: MIN. UNITARIA gr/mq 600 | PESO TEORICO: Kg/cad 17.35
NOTE | FILE: BRON2-1 | DISEGNATORE: BRUSCHI S.

autostrade
CONCESSIONI E COSTRUZIONI autostrade S.p.A.
GRUPPO IRI

REQUISITI DEL COSTRUTTORE: Certificazione di qualita' ISO 9002 (D.M. n° 223/92 e mod.)
GRUPPO IRI: CRD-ASE
SICUREZZA STRADALE
TAVOLA succ.: 10
AGGIORNAMENTO: 27.9.99
DESCRIZIONE: TIRANTE POSTERIORE
Piatto Sagomato 70x4 L4640
SCALA: 1:1 - 1:10

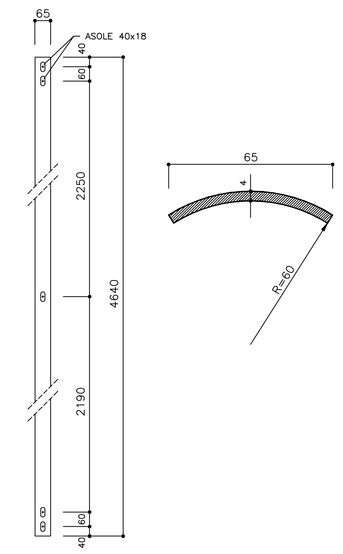

MATERIALE: Fe 430 B UNI 7070/82 | LINGATURA: MIN. UNITARIA gr/mq 600 | PESO TEORICO: Kg/cad 10.04
NOTE | FILE: BRON2-1 | DISEGNATORE: BRUSCHI S.

autostrade
CONCESSIONI E COSTRUZIONI autostrade S.p.A.
GRUPPO IRI

REQUISITI DEL COSTRUTTORE: Certificazione di qualita' ISO 9002 (D.M. n° 223/92 e mod.)
GRUPPO IRI: CRD-ASE
SICUREZZA STRADALE
TAVOLA succ.: 11
AGGIORNAMENTO: 27.9.99
DESCRIZIONE: BULLONI TTDE M16 COMPLETI
SCALA: 1:1

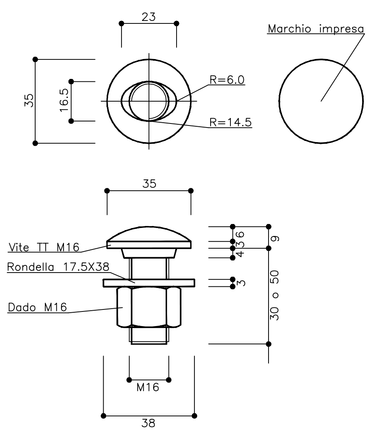

MATERIALE: UNI 3740 Classe 8.8 | LINGATURA: MIN. UNITARIA gr/mq 600 | PESO TEORICO: Kg/cad 0.16 - 0.19
NOTE | FILE: BRON2-1 | DISEGNATORE: FABBRI A.

autostrade
CONCESSIONI E COSTRUZIONI autostrade S.p.A.
GRUPPO IRI

REQUISITI DEL COSTRUTTORE: Certificazione di qualita' ISO 9002 (D.M. n° 223/92 e mod.)
GRUPPO IRI: CRD-ASE
SICUREZZA STRADALE
TAVOLA succ.: 12
AGGIORNAMENTO: 27.9.99
DESCRIZIONE: PIASTRINA COPRIASOLA 100x34x4
SCALA: 1:1

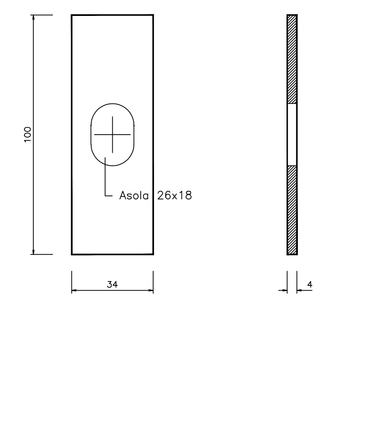

MATERIALE: Fe430 | LINGATURA: MIN. UNITARIA gr/mq 600 | PESO TEORICO: Kg/cad 0.12
NOTE | FILE: BRON2-1 | DISEGNATORE: BRUSCHI S.

autostrade
CONCESSIONI E COSTRUZIONI autostrade S.p.A.
GRUPPO IRI

REQUISITI DEL COSTRUTTORE: Certificazione di qualita' ISO 9002 (D.M. n° 223/92 e mod.)
GRUPPO IRI: CRD-ASE
SICUREZZA STRADALE
TAVOLA succ.: 1
AGGIORNAMENTO: 27.9.99
DESCRIZIONE: BARRIERA AUTOSTRADE DOPPIA ONDA
DA BORDO LATERALE (Classe N2)
Sezione Trasversale d'Assieme
SCALA: 1:10

E' vietata a termini di legge la copia, la notificazione a terzi, la produzione e l'utilizzo del contenuto di questo documento senza l'autorizzazione scritta della società.

INTERASSE PALI = 225 cm

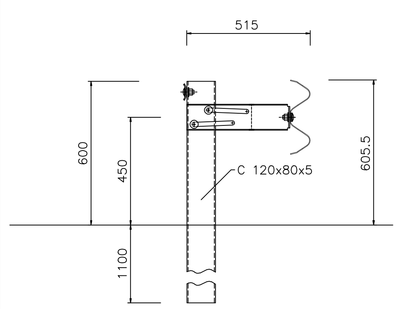

BREVETTO AUTOSTRADE
DISTANZIATORE INFERIORE : RM98A000549 del 13.08.98

MATERIALE: Fe360 e Fe430 | LINGATURA: MIN. UNITARIA gr/mq 600 | PESO TEORICO: Kg/ml 21.68
NOTE: COMPONENTE BREVETTATO (Titolare Autostrade S.p.A. Roma) | FILE: BRON2-1 | DISEGNATORE: BRUSCHI S.

autostrade
CONCESSIONI E COSTRUZIONI autostrade S.p.A.
GRUPPO IRI

REQUISITI DEL COSTRUTTORE: Certificazione di qualita' ISO 9002 (D.M. n° 223/92 e mod.)
GRUPPO IRI: CRD-ASE
SICUREZZA STRADALE
TAVOLA succ.: 2
AGGIORNAMENTO: 27.9.99
DESCRIZIONE: DISTANZIATORE A CEDIMENTO GRADUALE
PER GLI URTI DELLE AUTOVETTURE
(Bordo Laterale Sinistro)
SCALA: 1:5

E' vietata a termini di legge la copia, la notificazione a terzi, la produzione e l'utilizzo del contenuto di questo documento senza l'autorizzazione scritta della società.

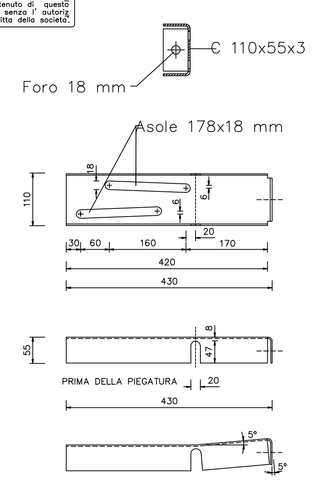

MATERIALE: Fe430 | LINGATURA: MIN. UNITARIA gr/mq 600 | PESO TEORICO: Kg/cad 1.86
NOTE: COMPONENTE BREVETTATO (Titolare Autostrade S.p.A. Roma) | FILE: BRON2-1 | DISEGNATORE: BRUSCHI S.

autostrade
CONCESSIONI E COSTRUZIONI autostrade S.p.A.
GRUPPO IRI

REQUISITI DEL COSTRUTTORE: Certificazione di qualita' ISO 9002 (D.M. n° 223/92 e mod.)
GRUPPO IRI: CRD-ASE
SICUREZZA STRADALE
TAVOLA succ.: 3
AGGIORNAMENTO: 27.9.99
DESCRIZIONE: DISTANZIATORE A CEDIMENTO GRADUALE
PER GLI URTI DELLE AUTOVETTURE
(Bordo Laterale Destro)
SCALA: 1:5

E' vietata a termini di legge la copia, la notificazione a terzi, la produzione e l'utilizzo del contenuto di questo documento senza l'autorizzazione scritta della società.

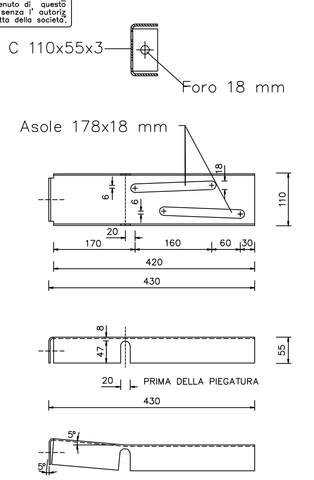

MATERIALE: Fe430 | LINGATURA: MIN. UNITARIA gr/mq 600 | PESO TEORICO: Kg/cad 1.86
NOTE: COMPONENTE BREVETTATO (Titolare Autostrade S.p.A. Roma) | FILE: BRON2-1 | DISEGNATORE: BRUSCHI S.

autostrade
CONCESSIONI E COSTRUZIONI autostrade S.p.A.
GRUPPO IRI

REQUISITI DEL COSTRUTTORE: Certificazione di qualita' ISO 9002 (D.M. n° 223/92 e mod.)
GRUPPO IRI: CRD-ASE
SICUREZZA STRADALE
TAVOLA succ.: 4
AGGIORNAMENTO: 27.9.99
DESCRIZIONE: SEZIONE DEL NASTRO A DOPPIA ONDA
SCALA: 1:2

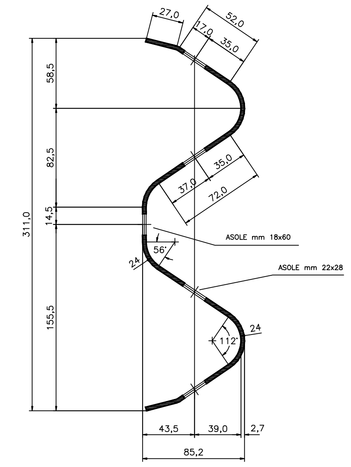

MATERIALE: Fe 360 B UNI 7070/82 | LINGATURA: MIN. UNITARIA gr/mq 600 | PESO TEORICO: Kg/ml 10.91
NOTE: PROFILO TIPO AASHTO M180 - Sviluppo 480 mm | FILE: BRON2-1 | DISEGNATORE: FABBRI A.

autostrade
CONCESSIONI E COSTRUZIONI autostrade S.p.A.
GRUPPO IRI

REQUISITI DEL COSTRUTTORE: Certificazione di qualita' ISO 9002 (D.M. n° 223/92 e mod.)
GRUPPO IRI: CRD-ASE
SICUREZZA STRADALE
TAVOLA succ.: 5
AGGIORNAMENTO: 27.9.99
DESCRIZIONE: NASTRO A DOPPIA ONDA
PARTICOLARE DELLA SOVRAPPOSIZIONE DEI NASTRI
SCALA: 1:4

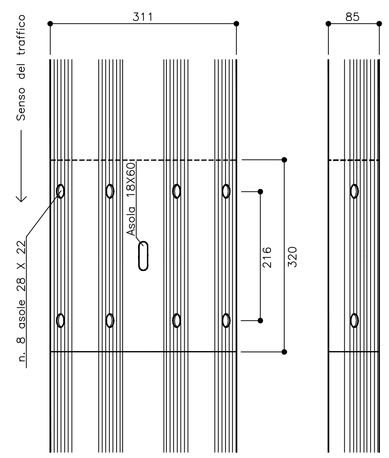

Lunghezza standard dei nastri:
mm 4500 + mm 320 (sovrapposizione) = mm 4820

MATERIALE: Fe 360 B UNI 7070/82 | LINGATURA: MIN. UNITARIA gr/mq 600 | PESO TEORICO: Kg/cad 49.09
NOTE: PROFILO TIPO AASHTO M180 - Sviluppo 480 mm | FILE: BRON2-1 | DISEGNATORE: FABBRI A.

autostrade
CONCESSIONI E COSTRUZIONI autostrade S.p.A.
GRUPPO IRI

REQUISITI DEL COSTRUTTORE: Certificazione di qualita' ISO 9002 (D.M. n° 223/92 e mod.)
GRUPPO IRI: CRD-ASE
SICUREZZA STRADALE
TAVOLA succ.: 6
AGGIORNAMENTO: 27.9.99
DESCRIZIONE: PALETTO DI SOSTEGNO (Bordo Laterale Sinistro)
INTERASSE PALETTI = 225 cm
SCALA: 1:5

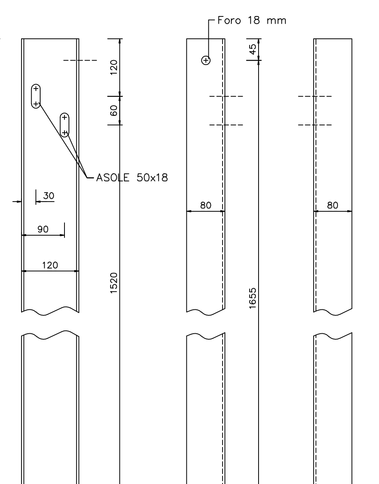

MATERIALE: Fe 430 B UNI 7070/82 | LINGATURA: MIN. UNITARIA gr/mq 600 | PESO TEORICO: Kg/cad 17.35
NOTE | FILE: BRON2-1 | DISEGNATORE: BRUSCHI S.

autostrade 1.2.0.3

CONCESSIONI E COSTRUZIONI
autostrade
GRUPPO IRI

BARRIERA "AUTOSTRADE" PER BORDO LATERALE DOPPIA ONDA
CON DISTANZIATORE A CEDIMENTO GRADUALE
PER GLI URTI DELLE AUTOVETTURE

CLASSE N2

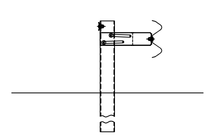

Centro Ricerche e Sviluppo per i Lavori Autostradali
Ricerche Specialistiche
27 Settembre 1999